Venieri SPA

8.63TL

ТЕЛЕСКОПИЧЕСКИЙ КОЛЕСНЫЙ ПОГРУЗЧИК

ДИЗЕЛЬНЫЙ ДВИГАТЕЛЬ

4- цилиндровый, с системой common rail,жидкостное охлаждение, с EGR, DOC, и SCR системы. Норма токсичности в соответствии с CE 97/68 - Stage IV - Tier IVf.

Тип		Deutz TCD 3.6
Номинальная мощность ISO/TR 14396		100 кВт - 136 ЛС
Номинальные обороты/мин		2.200
Экономичный диапазон оборотов		1200 - 1500
Максимальный крутящий момент	Нм	500
Диаметр поршня	мм	98
Ход поршня	мм	120
Рабочий объем	см³	3.620

ЭЛЕКТРИЧЕСКАЯ СИСТЕМА

Аккумулятор	12 Вольт
Емкость EN 60095-1	110 Ач - 800 А
Генератор	96 А
Сигнал заднего хода	Стандарт
Электропроводка согласно	IP 67 - DIN 40050

ТРАНСМИССИЯ

Трансмиссия собственной разработки Venieri Electronic Powershift VEPS, с электронным управлением. 6 автоматических передач вперед и 3 автоматических передач назад.

ПЕРЕДАЧА	МАКСИМАЛЬНАЯ СКОРОСТЬ	
1ая Передача	км/ч	0 ÷ 6
2ая Передача	км/ч	0 ÷ 9
3ая Передача	км/ч	0 ÷ 14
4ая Передача	км/ч	0 ÷ 25
5ая Передача	км/ч	0 ÷ 28
6ая Передача	км/ч	0 ÷ 40

МОСТЫ

Полный привод. Планетарная передача на каждое колесо. Передний мост: жесткий. Задний мост: качающийся с макс. углом 18°. Самоблокирующийся дифференциал на переднем мосту (на заднем мосту опция).

ТОРМОЗНАЯ СИСТЕМА

Рабочие: гидравлические, многодисковые, на переднем и заднем мосту мосту. Стояночный: механический, воздействующий на тормозной диск на переднем мосту, с ручным включением.

ШИНЫ

Стандартные сельскохозяйственные	460/70 R24
Опциональные сельскохозяйственные	500/70 R24
Опциональные индустриальные	15.5 R25 • 405/70 24

РУЛЕВОЕ УПРАВЛЕНИЕ

Гидравлическое, сервоприводное с системой LOAD SENSING

Общий угол поворота		90°
Радиус разворота по шинам внутренний	мм	1.936
Радиус разворота по шинам внешний	мм	4.306
Радиус разворота внешний по ковшу	мм	4.790

** в транспортном положении*

ГИДРАВЛИЧЕСКАЯ СИСТЕМА

Аксиально поршневой насос с системой LOAD SENSING и регулируемым объёмом управляет основными функциями и рулевой системой. Шестеренный насос управляет навесным оборудованием. Модульный распределитель с общим предохранительным клапаном. Цилиндры двойного действия. Масляный радиатор охлаждения. Полнопоточный масляный фильтр на сливной линии. Пропорциональный сервоуправляемый джойстик на все функции.

Максимальный поток	л/мин	140
Предохранительный клапан контура погрузчика	бар	240
Предохранительный клапан рулевого управления	бар	175

ТЕЛЕСКОПИЧЕСКАЯ СТРЕЛА

С Z-образной кинематикой и системой компенсации параллельности.

- Защитные: устройство от опрокидывания и блок клапанов
- Цилиндр телескопирования с гидравлическим тормозом
- По запросу, системы "Контроль движения" и "Компенсация неровностей"

ЗАПРАВОЧНЫЕ ЕМКОСТИ

Двигатель	л	8
Передний мост	л	9,2
Задний мост	л	9,1
Гидравлический контур	л	150
Тормозной контур	л	0,9
Топливный бак	л	160
Система охлаждения	л	9
DEF/AdBlue® (Мочевина)	л	26

ТЕХНИЧЕСКИЕ ХАРАКТЕРИСТИКИ

Объём стандартного ковша	м³	1,2
Ширина стандартного ковша	мм	2.400
Статическая нагрузка опрокидывания, вдоль	мм	6.400
Статическая нагрузка опрокидывания при повороте 45°	кг	5.300
Высота пальца соединения навески (стрела втянута)	мм	4.090
Высота пальца соединения навески (стрела выдвинута)	мм	5.480
Высота выгрузки при 41° (стрела втянута)	мм	3.095
Высота выгрузки при 41° (стрела выдвинута)	мм	4.485
Вылет при 41° (стрела втянута)	мм	460
Вылет при 41° (стрела выдвинута)	мм	920
Усилие отрыва	кг	7.815
Макс. погрузочная высота с вилами (стрела втянута)	мм	3.890
Макс. погрузочная высота с вилами (стрела выдвинута)	мм	5.280
Стат. нагрузка опрокидывания с вилами, полный поворот	кг	4.000
Грузоподъёмность EN 474-3 (80%) [*]	кг	3.200
Грузоподъёмность EN 474-3 (60%) [*]	кг	2.400

[*] Центр тяжести 500мм

РАЗМЕРЫ И ВЕС

Длина в трансп. положении макс. со стандартным ковшом	мм	6.613
Ширина в транспортном положении макс.	мм	2.430
Максимальная высота	мм	2.710
Ширина колеи - стандартные шины	мм	1.870
Общая стандартная ширина шины	мм	2.340
Колесная база	мм	2.550
Дорожный просвет	мм	290
Стандартная масса	кг	8.400
Максимально допустимая масса	кг	9.100

Вышеуказанная информация может не соответствовать стандартной версии техники. Указанные данные и размеры могут отличаться от действительных. Компания оставляет за собой право проведения всевозможных изменений и модернизаций, в любое время и без предварительного уведоиления, в целях постоянной работы над улучшением/ совершенствованием продукта.

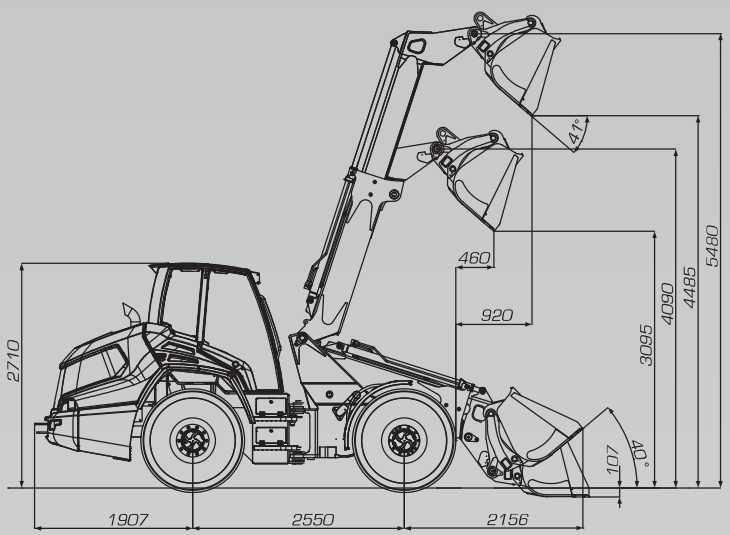

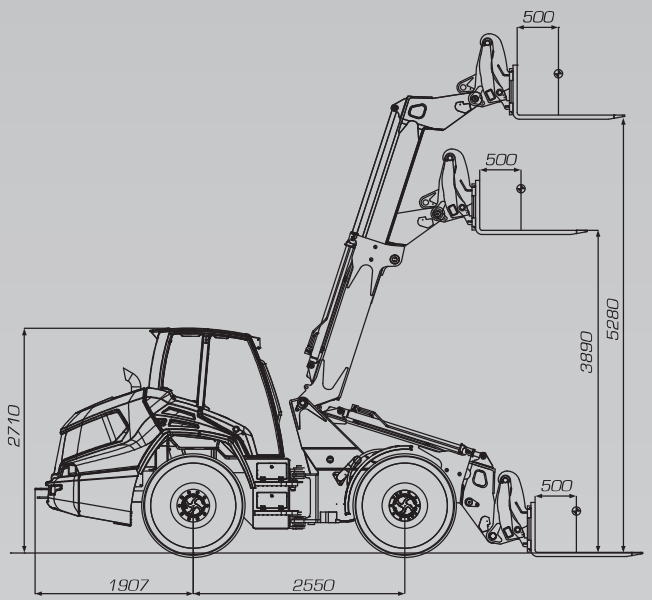

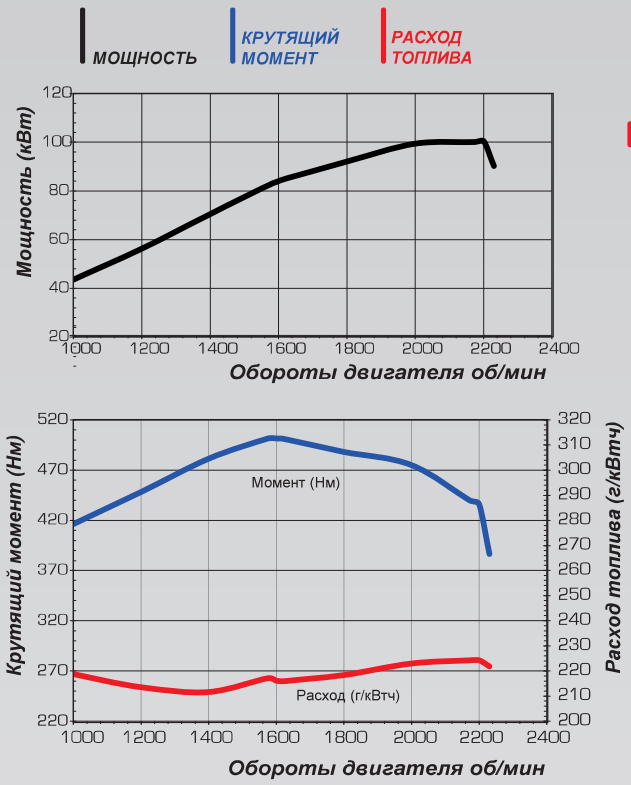

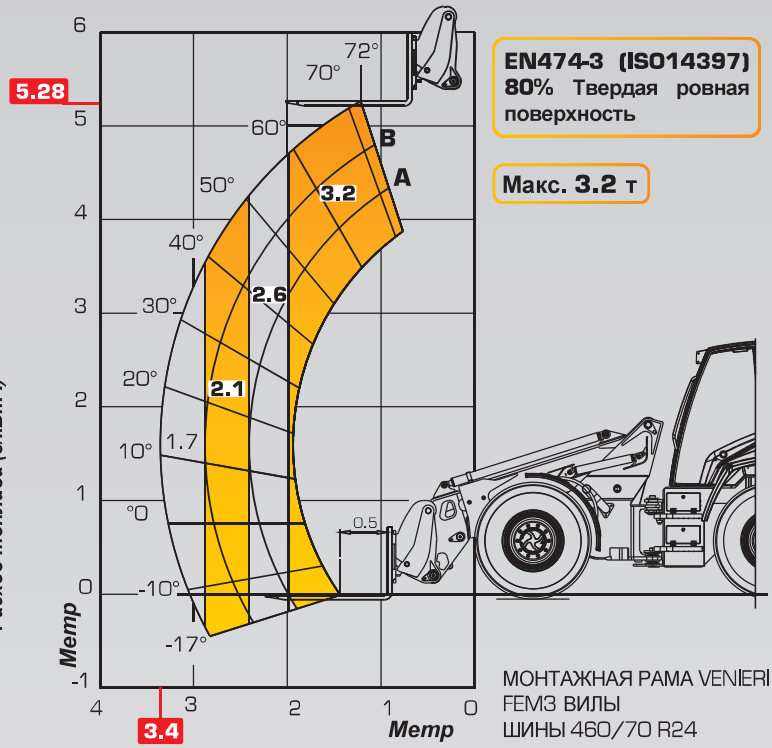

EN474-3 (ISO14397)
80% Твердая ровная поверхность

Макс. 3.2 т

МОНТАЖНАЯ РАМА VENIERI
FEM3 ВИЛЫ
ШИНЫ 460/70 R24

QUALITY SYSTEM CERTIFICATION DNV·GL ISO 9001

Venieri

Официальный дистрибьютор ***VF Venieri S.p.A.*** *в России:* ***ООО "СМАРТ-М"***
тел./факс: ***+7 (495) 787-85-80, +7 (812) 449-24-80***
e-mail: info@venieri.ru
www.venieri.ru